ANCHORAGE锚杆
开孔固定系列解析

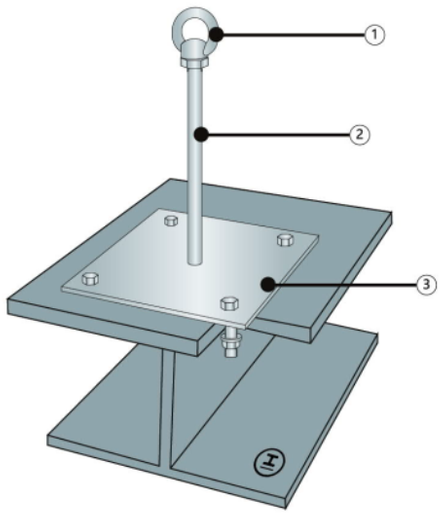

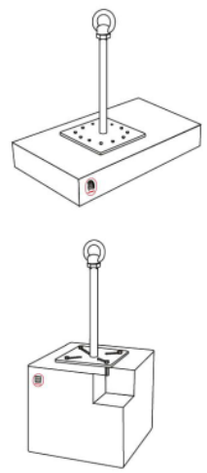

① THOLE A1吊环锚点
② 立杆
③ 底座

ANCHORAGE锚杆开孔固定系列产品参数	
型号	AN-16-F1V350（H/B/W）
颜色	金属灰
材质	316不锈钢
使用人数	2人
最大载荷	23KN
底座尺寸	200mm * 200mm(尺寸可定制)
立杆高度	200mm/300mm/400mm(尺寸可定制)
符合标准	GB GB30862-2014,A CE EN795:2012,A
有效期限	20年(有条件)

ANCHORAGE锚杆
开孔固定系列解析

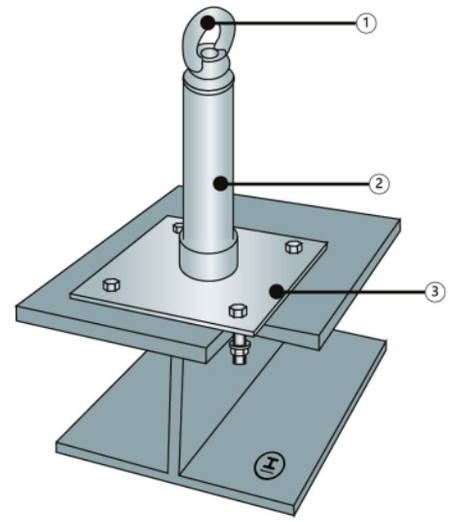

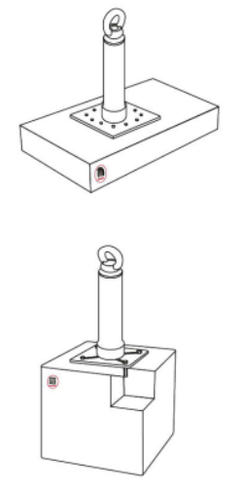

① THOLE A1吊环锚点
② 立杆
③ 底座

ANCHORAGE锚杆开孔固定系列产品参数	
型号	AN-42-F1V350（H/B/W）
颜色	金属灰
材质	316不锈钢
使用人数	3人
最大载荷	32KN
底座尺寸	200mm * 200mm(尺寸可定制)
立杆高度	200mm/300mm/400mm(尺寸可定制)
符合标准	GB GB30862-2014,A CE EN795:2012,A
有效期限	20年(有条件)